平成24年度　第48回　熊本県中学生バスケットボール選手権大会　男子組み合わせ

優勝　清水中学校
準優勝　玉名中学校
3位　鹿南中学校
宇土鶴城中学校

御船町スポーツセンター	A・B
大津町総合体育館	C・D
下益城城南中体育館	E・F
帯山中体育館	G・H
白川中体育館	I・J
北部中体育館	K・L
江南中体育館	M・N
城南中体育館	O・P
京陵中体育館	Q・R
天明中体育館	S・T
飽田中体育館	U・V

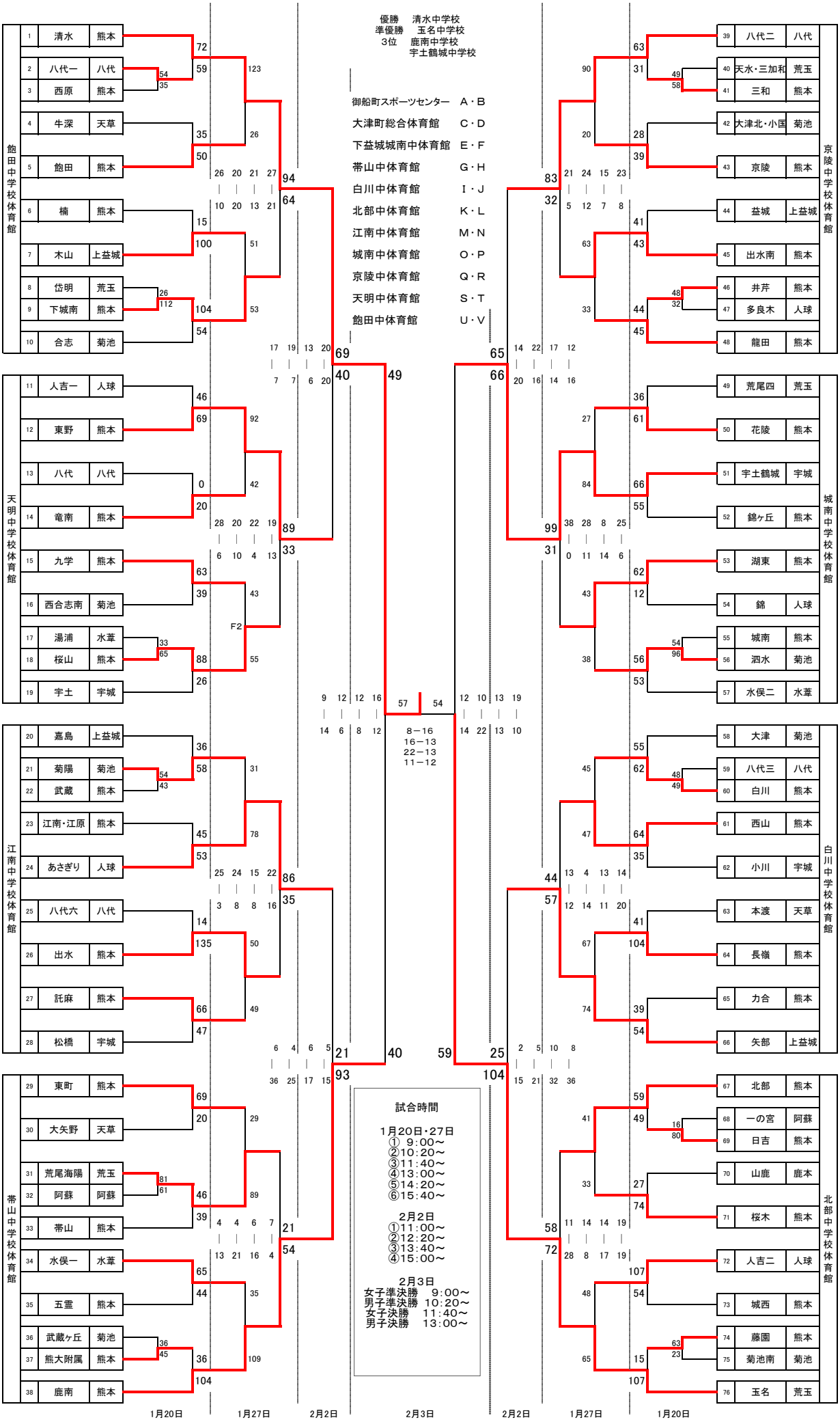

試合時間

1月20日・27日
①　9:00～
②10:20～
③11:40～
④13:00～
⑤14:20～
⑥15:40～

2月2日
①11:00～
②12:20～
③13:40～
④15:00～

2月3日
女子準決勝　9:00～
男子準決勝　10:20～
女子決勝　11:40～
男子決勝　13:00～