平成30年度　第54回熊本県中学生バスケットボール選手権大会　男子組合せ

熊本県立体育館メインコート	
御船町総合SC	A･B
大津町総合体育館	C･D
下城南中体育館	E･F
白川中体育館	G･H
城南中体育館	I･J
帯山中体育館	K･L
北部中体育館	M･N
江南中体育館	O･P
甲佐中体育館	Q･R
西合志南中体育館	S･T
松橋中体育館	U･V
京陵中体育館	W
出水中体育館	X

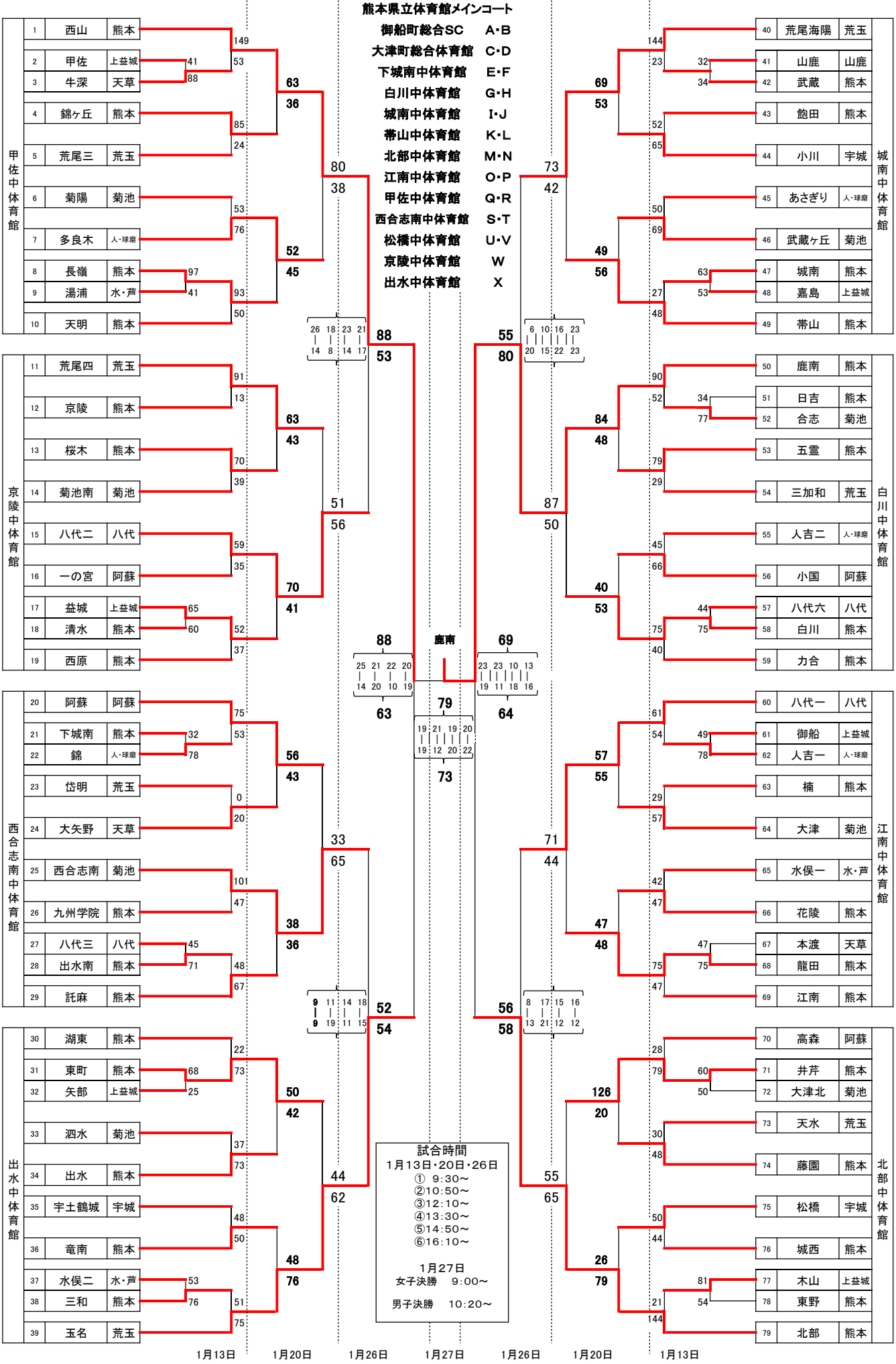

試合時間
1月13日･20日･26日
① 9:30～
②10:50～
③12:10～
④13:30～
⑤14:50～
⑥16:10～

1月27日
女子決勝　9:00～

男子決勝　10:20～