# 令和5年度　第59回　熊本県中学生バスケットボール選手権大会　男子結果速報

大矢野総合体育館　A･B
大津町総合体育館　C･D
氷川中学校体育館　E･F
甲佐中学校体育館　G･H
合志楓の森中体育館　I･J
不知火町体育館　K
出水中学校体育館　L
白川中学校体育館　M･N
天明中学校体育館　O･P
山鹿市鹿央体育館　Q･R

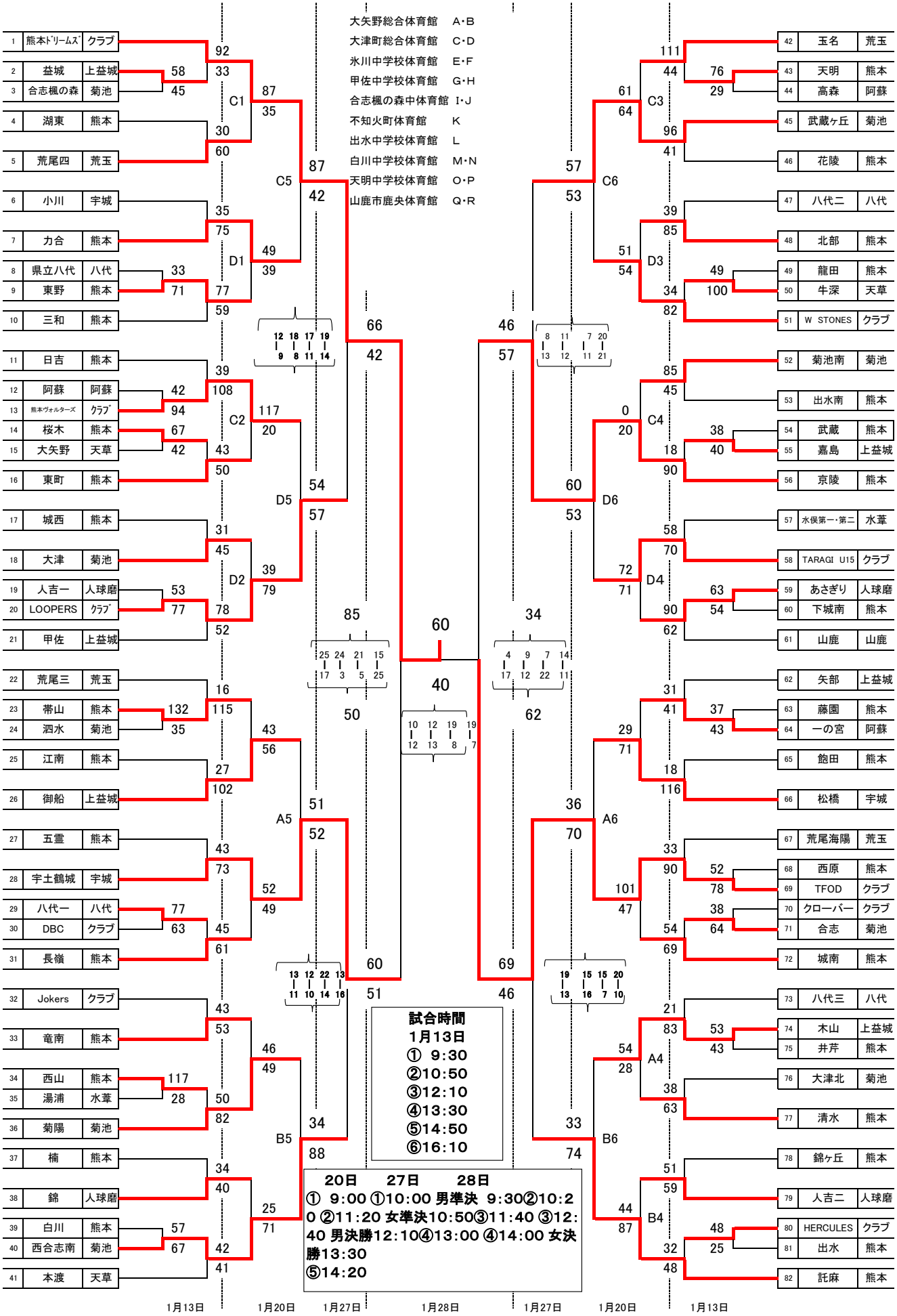


**試合時間**
1月13日
① 9:30
②10:50
③12:10
④13:30
⑤14:50
⑥16:10

20日　27日　28日
① 9:00 ①10:00 男準決 9:30②10:20 ②11:20 女準決10:50③11:40 ③12:40 男決勝12:10④13:00 ④14:00 女決勝13:30
⑤14:20